平 面 図

A1 縮尺:1/500
A3 縮尺:1/1000

凡 例

記 号	名 称
◉	1号組立マンホール(内径900)
◉—	内副管取付(Ø150)
○	小型マンホール(内径300レジン・塩ビ)
○	汚水桝及び取付管(数字は桝深)
T B K	トイレ バス キッチン 浄化槽
	水道管
	境界杭
プ	プラスチック杭
コ	コンクリート杭
木	木杭
鉄	プレート
金	金属鋲

案 内 図

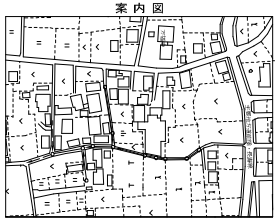

技線 実施路線
技線 既設路線

施工年度	令和７年度		塙野・長瀞下水道組合		
事業名	秩北（皆野町・長瀞町）特定環境保全公共下水道		工事箇所	秩父郡長瀞町大字中野上地内	
工事名	中野上地区枝線367-13-2号工事				
図面名	平面図		縮尺	図示	
局長	課長	設計	写図	図面番号	1/4

縦断面図

A1 縮尺: H＝1/100 L＝1/500

A3 縮尺: H＝1/200 L＝1/1000

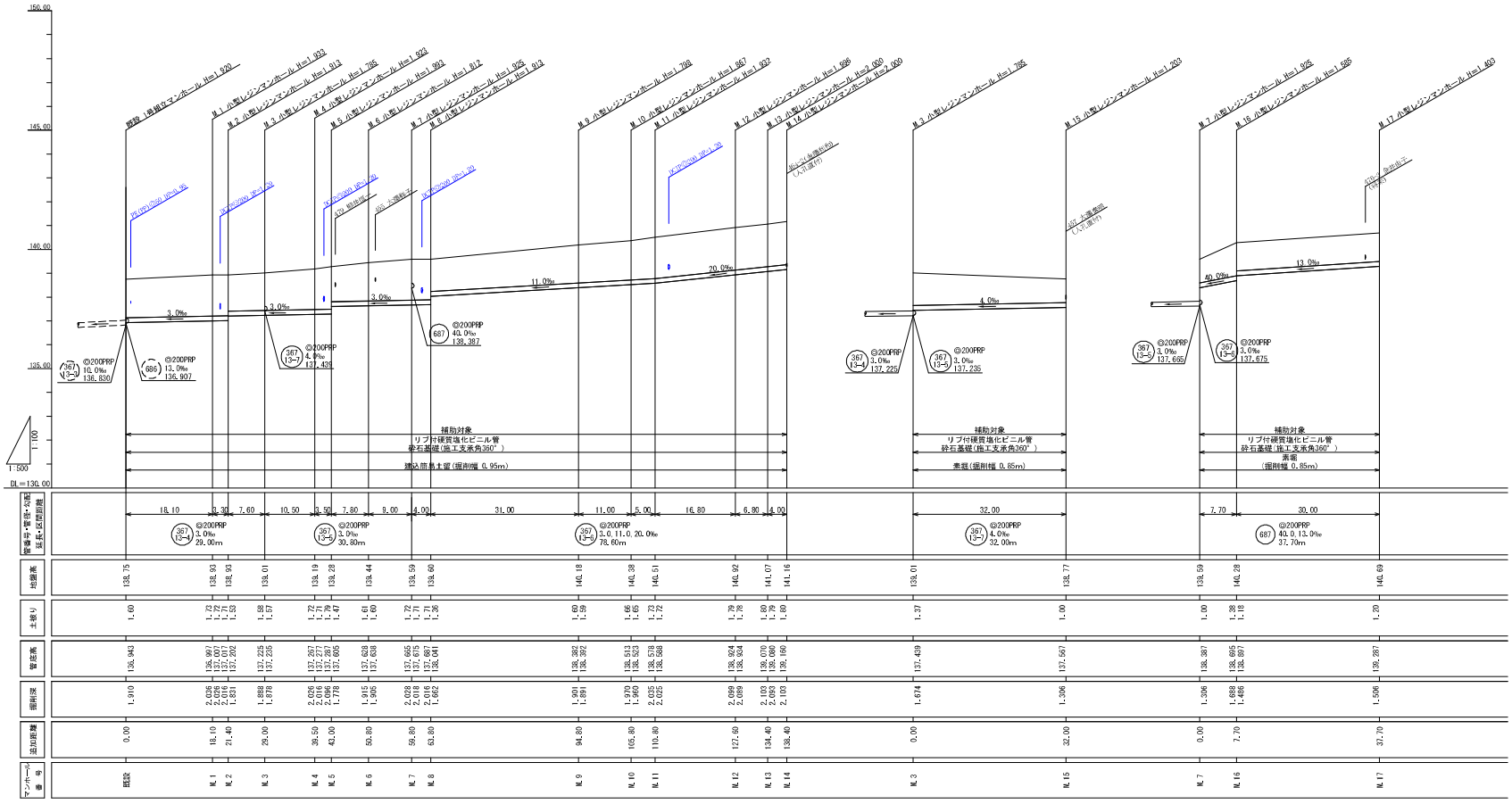

凡 例

記号	名称
◉	1号組立マンホール(内径900)
◉—	内副管取付(Ø150)
○	小型マンホール(内径300レジン・塩ビ)
○	汚水桝及び取付管(数字は桝深)
T B K	トイレ バス キッチン 浄化槽
	水道管
	境界杭
㋐	プラスチック杭
㋒	コンクリート杭
㋓	鉄鋲杭
㋑	プレート
㋕	金属杭

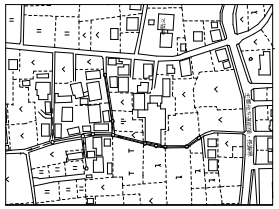

技線 実施路線

技線 既設路線

施工年度	令和７年度	塙野・長瀞下水道組合	
事業名	秩北（皆野町・長瀞町）特定環境保全公共下水道	工事箇所	秩父郡長瀞町大字中野上地内
工事名	中野上地区枝線367-13-2号工事		
図面名	縦断面図	縮尺	図示
局長	課長	設計	図面番号 2/4

配管詳細図(1/2)

A1 縮尺:1/100
A3 縮尺:1/200

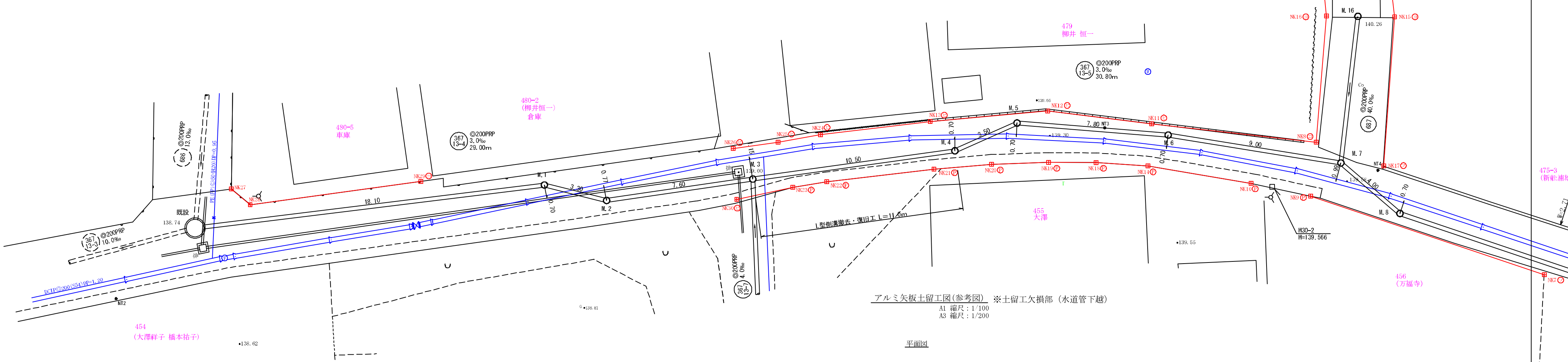

アルミ矢板土留工図(参考図) ※土留工欠損部(水道管下越)

A1 縮尺:1/100
A3 縮尺:1/200

平面図

横断面図

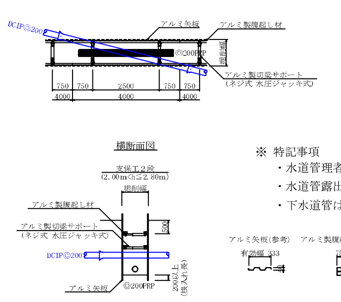

掘削深(h)	矢板長(m)	支保工
1.50m<h≦1.80m	2.00	1段
1.80m<h≦2.00m	2.50	1段
2.00m<h≦2.30m	2.50	2段
2.30m<h≦2.80m	3.00	2段

※ 特記事項

・水道管理者立ち合いのもと試掘調査を行うこと
・水道管露出箇所は吊り防護工を施すこと
・下水道管は平行で30cm、水平で15cm水道管と離すこと

凡 例

記 号	名 称
◉	1号組立マンホール(内径900)
◉	内副管取付(◎150)
○	小型マンホール(内径300レジン・塩ビ)
─○ h=1.00	汚水桝及び取付管(数字は桝深)
T B K Ⓢ	トイレ バス キッチン 浄化槽
←─←	水道管
■	境界杭
㋫	プラスチック杭
㋙	コンクリート杭
㋪	測量鋲
Ⓟ	プレート
㊎	金属鋲

横断面図

A1 縮尺:1/50
A3 縮尺:1/100

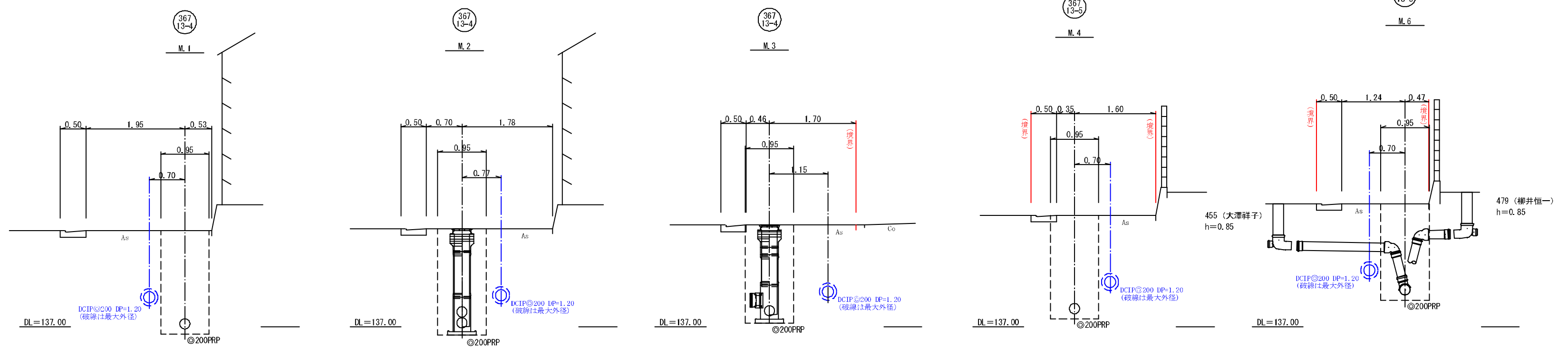

案 内 図

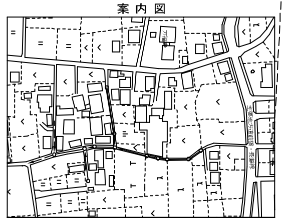

枝線 実施路線
枝線 既設路線

施工年度	令和7年度	皆野・長瀞下水道組合	
事業名	秩北(皆野町・長瀞町) 特定環境保全公共下水道	工事箇所	秩父郡長瀞町 大字中野上地内
工事名	中野上地区枝線367-13-2号工事		
図面名	横断面図 配管詳細図(1/2)	縮尺	図示
局長	課長	設計	写図
図面番号	3/4		

配管詳細図(2/2)

A1 縮尺:1/100
A3 縮尺:1/200

アルミ矢板土留工図(参考図) ※土留工欠損部(水道管下越)
A1 縮尺:1/100
A3 縮尺:1/200

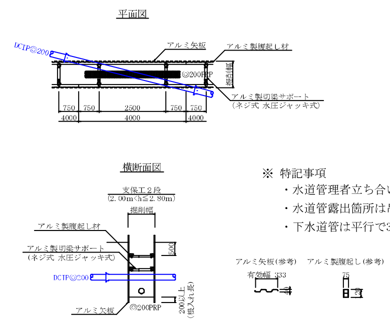

掘削深(h)	矢板長(m)	支保工
1.50m<h≦1.80m	2.00	1段
1.80m<h≦2.00m	2.50	1段
2.00m<h≦2.30m	2.50	2段
2.30m<h≦2.80m	3.00	2段

※ 特記事項
- 水道管理者立ち合いのもと試掘調査を行うこと
- 水道管露出箇所は吊り防護工を施すこと
- 下水道管は平行で30cm、水平で15cm水道管と離すこと

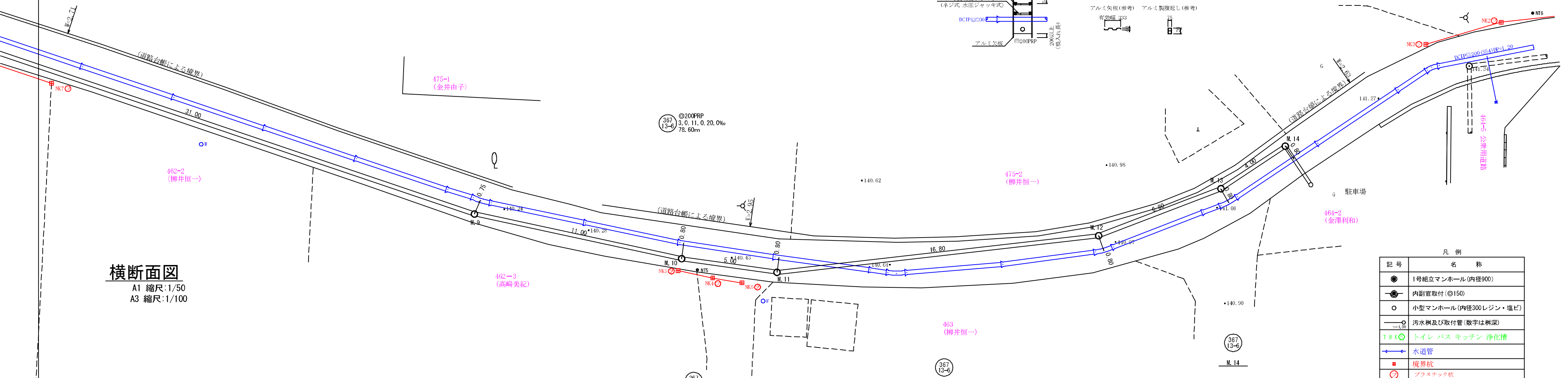

横断面図

A1 縮尺:1/50
A3 縮尺:1/100

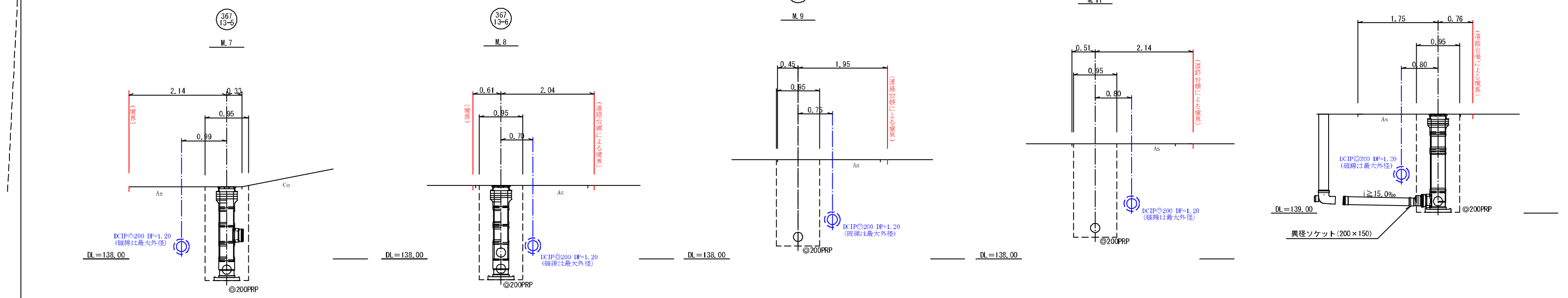

凡例

記号	名称
◉	1号組立マンホール(内径900)
	内副管取付(◎150)
○	小型マンホール(内径300レジン・塩ビ)
	汚水桝及び取付管(数字は桝深)
T B K ⊙	トイレ バス キッチン 浄化槽
	水道管
■	境界杭
㋫	プラスチック杭
㋙	コンクリート杭
㋕	刻書鋲
㋬	プレート
㊎	金属鋲

案内図

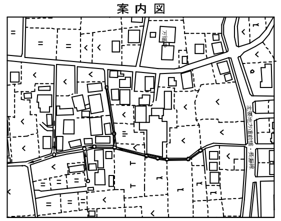

枝線 実施路線
枝線 既設路線

施工年度	令和7年度	皆野・長瀞下水道組合	
事業名	秩北(皆野町・長瀞町)特定環境保全公共下水道	工事箇所	秩父郡長瀞町 大字中野上地内
工事名	中野上地区枝線367-13-2号工事		
図面名	横断面図 配管詳細図 (2/2)	縮尺	図示
局長 / 課長 / 設計 / 写図		図面番号	4/4

組立１号マンホール構造図

A1 縮尺:1/20
A3 縮尺:1/40

横断面図

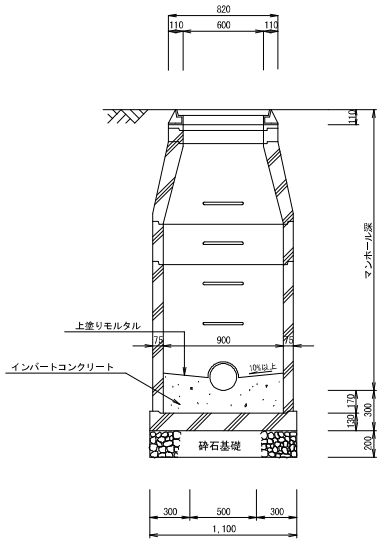

平面図

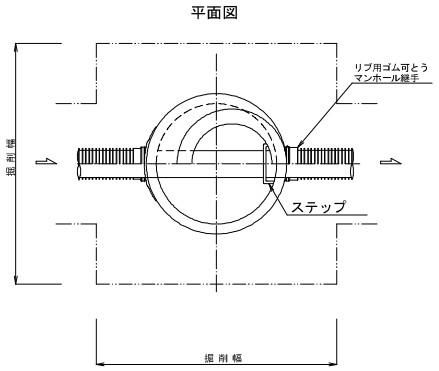

縦断面図

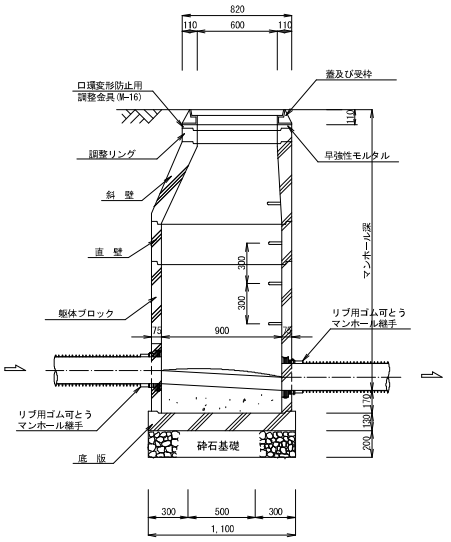

内副管詳細図

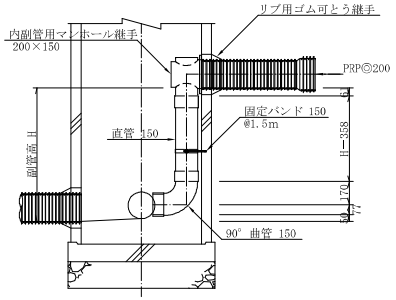

底部工数量（１箇所当り）

種　目	規格	単位	単位
砕石	RC-40	m^3	0.19
コンクリート	18-8-25	m^3	0.15
モルタル上塗り	1:2 t=2cm	m^2	0.76

組立１号マンホール材料表

路線番号	人孔番号	人孔深	流出管			流入管						内副管			ブロック類(h= cm)																				調整高	調整モルタル	固定金具M-16		鉄蓋・受枠		転落防止用梯子	組立深	備考
															底版	躯体					直壁						斜壁			調整リング													
			管種・径	管底高	可とう継手	管種・径	管底高	落差	角度	削孔費	可とう継手	管径	段差	削孔費	h=13	h=60	h=90	h=120	h=150	h=180	h=30	h=60	h=90	h=120	h=150	h=180	h=30	h=45	h=60	h=5	h=10	h=15										
		m	mm	m	個	mm	m	m	度	箇所	個	mm	m	箇所	個	個	個	個	個	個	個	個	個	個	個	個	個	個	個	個	個	個	mm	m^2	組	組	組	組	組	m	
367-13-3	既設	1.920	PRP200	136.830		PRP200	136.943	0.113	180	1	1																														
計			PRP200			RPR200				1	1																														

※ 角度は流出管に対し時計周りの角度(@10°)とした

※ 調整高＝斜深＋0.17－ブロック高－0.11(蓋)
調整モルタル＝(0.82^2－0.60^2)×0.785×調整高≒0.000245(㎡/mm)

施工年度	令和７年度		塙野・長瀞下水道組合
事業名	秩北（皆野町・長瀞町）特定環境保全公共下水道	工事箇所	秩父郡長瀞町大字中野上地内
工事名	中野上地区枝線367-13-2号工事		
図面名	組立１号マンホール構造図 組立１号マンホール材料表	縮尺	図示
局長	課長	設計	写図
			図面番号 /

小型レジンマンホール構造図

A1 縮尺:1/10
A3 縮尺:1/20

平面図

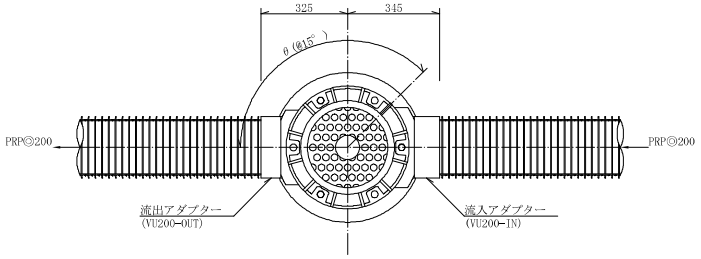

※リブパイプの場合、リブパイプ用ゴム輪、変換リングを使用する
VU管は直接取付可

断面図

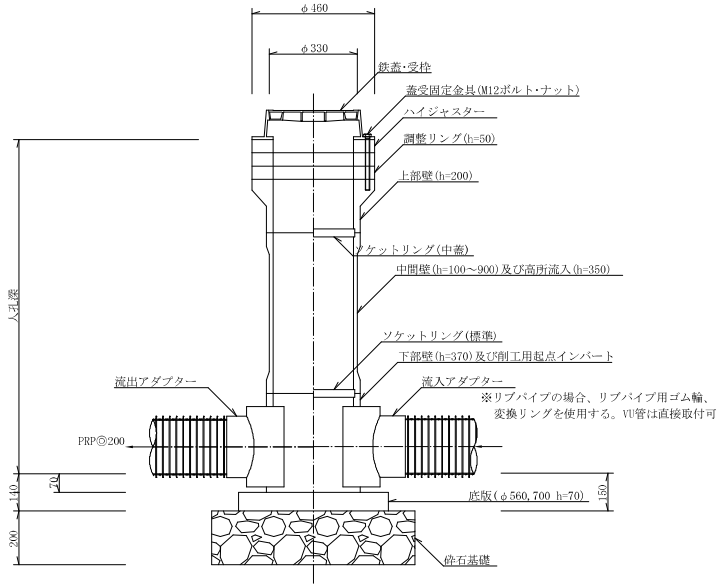

小型レジンマンホール材料表

路線番号	人孔番号	人孔深	流出管			流入管					底版 h=70		管取付壁 h=370				中間壁							高所流入	削孔用起点(インバート)	上部壁	ソケットリング		調整リング h=50	調整高	調整モルタル	鉄蓋・受枠		組立深	備考
			管種・径	管底高	アダプタ	管種・径	管底高	落差	アダプタ	キャップ	φ560	φ750	起点	中間点			h=100	h=150	h=300	h=400	h=500	h=600	h=900	h=350	h=670	h=200	中蓋	標準			T-14	T-25		
		m	mm	m	個	mm	m	m	個	個	個	個	個	個	個	個	個	個	個	個	個	個	個	個	個	個	個	個	個	mm	㎥	組	組	m	
367-13-4	M.1	1.933	RPR200	136.997	1	RPR200	137.007	0.010	1		1			1					1				1			1	2	1	2	23		1		2.003	
367-13-4	M.2	1.913	RPR200	137.017	1	RPR200	137.202	0.185	1		1												1		1	1	2		2	3		1		1.983	
367-13-4	M.3	1.785	RPR200	137.225	1	RPR200	137.235 137.439	0.010 0.214	1 1		1							1				1			1	1	3		2	25		1		1.855	
367-13-5	M.4	1.923	RPR200	137.267	1	RPR200	137.277	0.010	1		1			1					1				1			1	2	1	2	13		1		1.993	
367-13-5	M.5	1.993	RPR200	137.287	1	RPR200	137.605	0.318	1		1		1										1	1		1	2	1	2	33		1		2.063	
367-13-5	M.6	1.812	RPR200	137.628	1	RPR200	137.638	0.010	1		1			1				1					1			1	2	1	2	52		1		1.892	
367-13-5	M.7	1.925	RPR200	137.665	1	RPR200	137.675 138.387	0.010 0.722	1 1		1			1					1		1			1		1	3	1	2	65		1		1.995	
367-13-6	M.8	1.913	RPR200	137.687	1	RPR200	138.041	0.354	1		1		1						1		1			1		1	3	1	2	53		1		1.983	
367-13-6	M.9	1.798	RPR200	138.382	1	RPR200	138.392	0.010	1		1			1				1					1			1	2	1	2	38		1		1.868	
367-13-6	M.10	1.867	RPR200	138.513	1	RPR200	138.523	0.010	1		1			1							1	1				1	2	1	2	57		1		1.937	
367-13-6	M.11	1.932	RPR200	138.578	1	RPR200	138.588	0.010	1		1			1								2				1	2	1	2	22		1		2.002	
367-13-6	M.12	1.996	RPR200	138.924	1	RPR200	138.934	0.010	1		1			1				1			1	1				1	3	1	2	36		1		2.066	
367-13-6	M.13	2.000	RPR200	139.070	1	RPR200	139.080	0.010	1		1			1				1			1	1				1	3	1	2	40		1		2.070	
367-13-6	M.14	2.000	RPR200	139.160	1	RPR200	139.170	0.010	1		1			1				1			1	1				1	3	1	2	40		1		2.070	取付管直付
367-13-7	M.15	1.203	RPR200	137.567	1	RPR200	137.577	0.010	1		1			1				1	1							1	2	1	2	43		1		1.273	取付管直付
687	M.16	1.585	RPR200	138.695	1	RPR200	138.897	0.202	1		1							1		1					1	1	3		2	25		1		1.655	
687	M.17	1.403	RPR200	139.287	1						1		1					1			1					1	2	1	2	43		1		1.473	
計			RPR200		17	RPR200			18		17		3	11			9	5	1	7	7	6	3	3	17	41	14	34	611	0.058	17			

※調整モルタル
V=0.785×(0.46×0.46−0.30×0.30)×調整高=0.000095 (㎥/mm)

施工年度	令和７年度		塙野・長瀞下水道組合		
事業名	秩北（皆野町・長瀞町）特定環境保全公共下水道		工事箇所	秩父郡長瀞町大字中野上地内	
工事名	中野上地区枝線367-13-2号工事				
図面名	小型レジンマンホール構造図 小型レジンマンホール材料表		縮尺	図示	
局長	課長	設計	写図	図面番号	/

取付管布設標準図

A1 縮尺:1/20
A3 縮尺:1/40

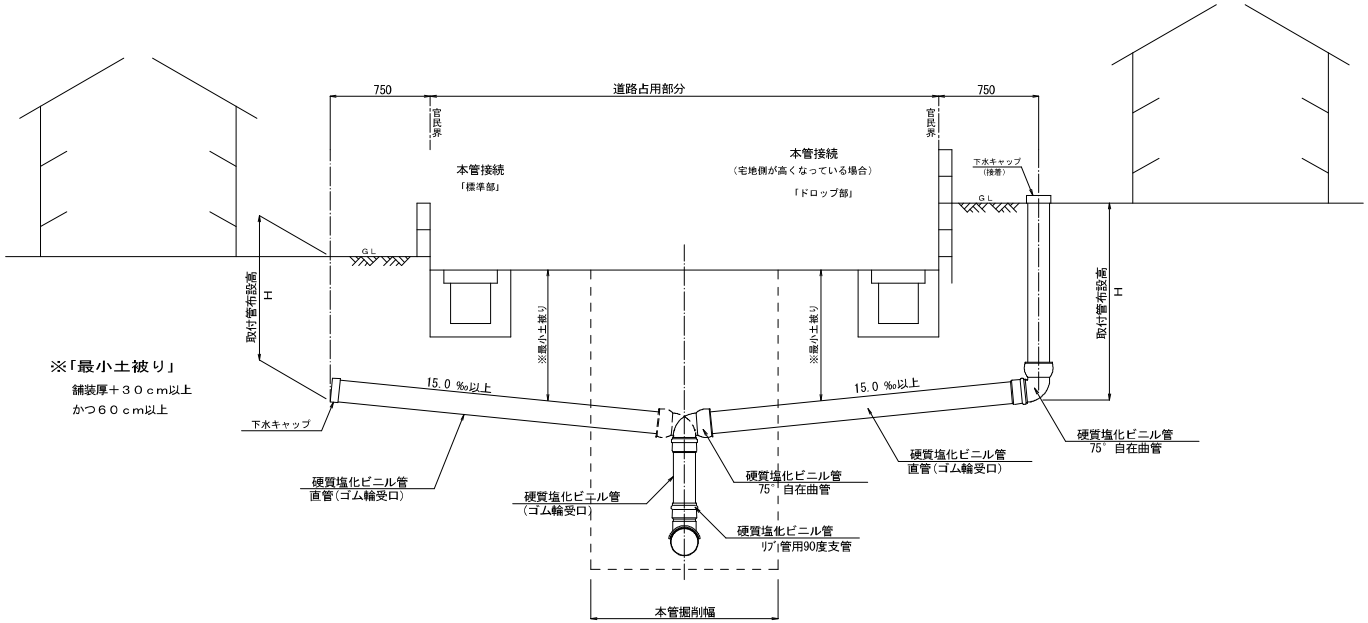

取付管土工断面図

S＝1：20

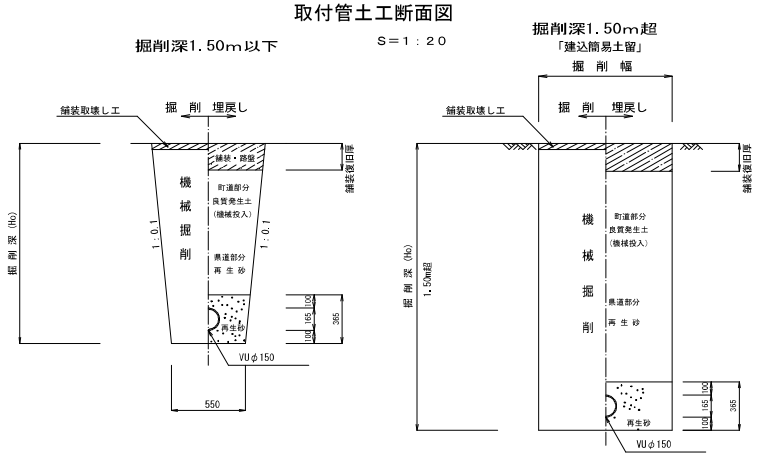
掘削深1.50m以下

掘削深1.50m超
「建込簡易土留」

取付管設置一覧表

路線番号	氏　名	管　径	H(m)	接続方法	備　考
367-13-5	柳井恒一	◎150	0.85	本管接続	
367-13-5	大澤祥子	◎150	0.85	本管接続	
367-13-6	金澤利和	◎150	0.85	人孔直付	異径ソケット 200×150
367-13-7	大澤泰明	◎150	0.85	人孔直付	異径ソケット 200×150

施工年度	令和７年度	皆野・長瀞下水道組合	
事業名	株北（皆野町・長瀞町）特定環境保全公共下水道	工事箇所	秩父郡長瀞町大字中野上地内
工事名	中野上地区枝線367-13-2号工事		
図面名	取付管布設標準図 取付管設置一覧表	縮尺	図示
局長	課長	設計	写図
図面番号	/		